Manual
de
instalação

Linha Fortinox

Fechaduras para
portas de bater/giro
Fortinox 4100 • Fortinox 4200

Última edição: maio de 2023

A STAM desenvolveu este manual para demonstrar os procedimentos corretos a serem seguidos na instalação de fechaduras da Linha Fortinox. São dicas simples que fazem grande diferença.

LEIA ATENTAMENTE ANTES DE INICIAR A INSTALAÇÃO.

Conhecendo os componentes

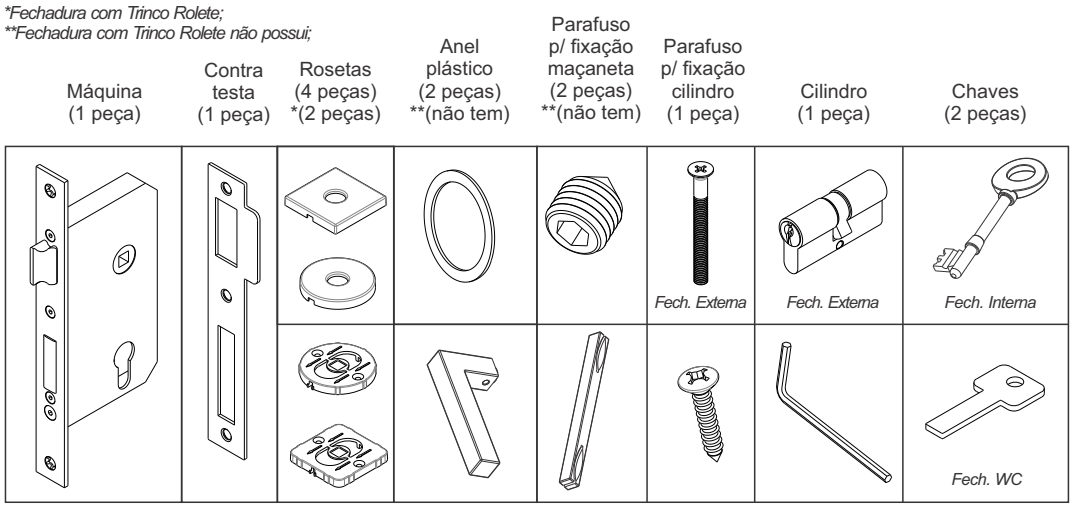

Fig.7

Reversão do trinco

1) O trinco pode ser girado para a esquerda ou para direita, conforme o fechamento da porta.

2) Caso seja necessária a reversão do trinco, com auxílio de uma chave phillips pressione o trinco para fora da fechadura através do furo existente atrás da máquina da fechadura, gire o parafuso/trinco para a posição desejada. Posicione a cabeça do trinco para que a mola possa puxar o trinco para dentro da máquina.

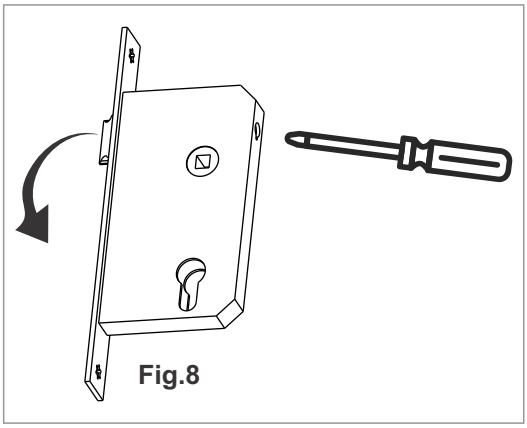

Fig.8

PASSO 1B: COMO INSTALAR A MÁQUINA, CONTRA-TESTA E CILINDRO

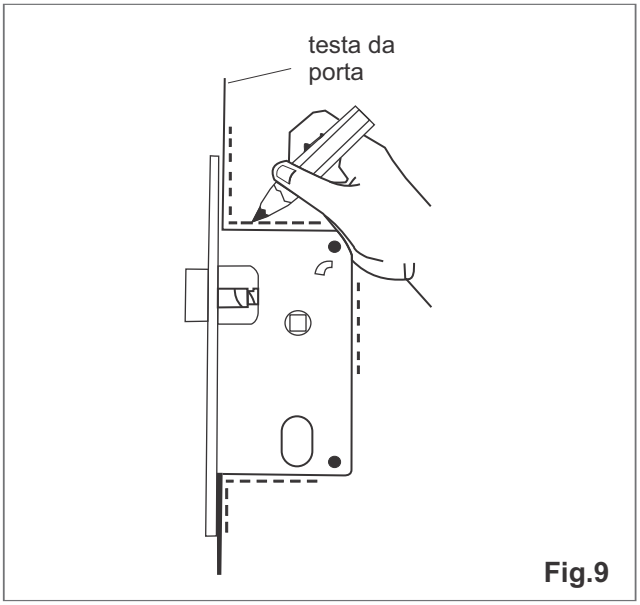

Fig.9

1 – Verifique a posição do trinco em relação ao fechamento da porta, caso necessite proceda a reversão do trinco **(Fig. 8)**. Determine previamente a que altura será instalada a fechadura, em geral a maçaneta fica a 1m do piso. Encoste a própria fechadura na porta como gabarito, marque com um lápis o contorno da fechadura e os furos para o cilindro e maçaneta (Atenção: não faça o furo da maçaneta na fechadura com trinco rolete). Isso definirá a parte da porta que vai receber os furos para o encaixe da máquina da fechadura.
2 – Com uma furadeira e broca de 16mm, faça furos dentro da área demarcada com profundidade suficiente para acomodar a fechadura. Do mesmo modo faça os furos para a passagem da maçaneta e do cilindro.
3 – Utilizando um formão dê acabamento no rasgo interno da porta até que as paredes fiquem lisas para alojar a fechadura, retire toda a serragem da porta e coloque a fechadura no rasgo encostando a testa da fechadura contra a face da porta, marque os limites da testa da fechadura, faça o rebaixo para embuti-la na porta e fixe-a com os parafusos correspondentes.
4 – Encoste a porta no batente para marcar os espaços utilizados pela lingueta e pelo trinco, posicione a contra testa conforme a marcação e marque o contorno da contra testa para fazer o rebaixo e embuti-la, rebaixe os alojamentos do trinco e lingueta e certifique-se que a profundidade da lingueta e do trinco estão corretas, fixe-a com os parafusos correspondentes.
5 – A instalação do cilindro se faz somente na fechadura externa. Coloque a chave no cilindro e gire um pouco a chave até que o acionador do cilindro fique alinhado com o seu corpo deixando assim que o cilindro possa ser introduzido na fechadura, depois de encaixado na sua posição, teste o funcionamento do cilindro acionando a lingueta e o trinco até tudo funcionar corretamente, use o parafuso do cilindro e faça a fixação do cilindro no furo abaixo da lingueta, gire-o completamente finalizando a instalação da máquina. Este procedimento dará maior estabilidade para a instalação dos acessórios (rosetas).

Fig.10

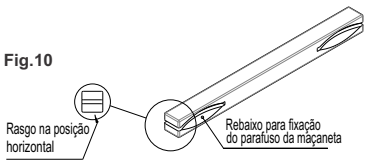

Fig.11

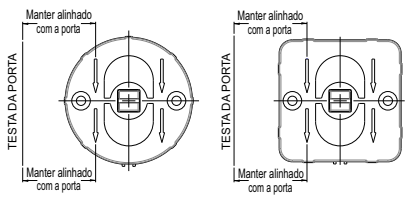

PASSO 2B: COMO INSTALAR AS ROSETAS QUADRADAS OU REDONDAS

1 – Antes de iniciar a instalação dos acessórios plásticos das rosetas, certifique se os procedimentos informados no **PASSO 1B** já foram realizados.
2 – Insira o calço da maçaneta na fechadura através do furo destinado para a instalação da maçaneta, certifique que o mesmo esteja centralizado preservando as medidas iguais dos dois lados em relação a porta e com o rasgo do calço da maçaneta na posição horizontal com o rebaixo para a fixação do parafuso da maçaneta voltado para o lado da dobradiça. **(fig. 10)**
3 – Posicione o acessório plástico para fixação da roseta da maçaneta e centralize-o utilizando o calço da maçaneta como referência e alinhe-o utilizando as setas voltadas para BAIXO com referência a face da porta **(fig.11)**. Marque as 2 (duas) furações do acessório plástico na porta e parafuse-o com os parafusos correspondentes. Repita a operação do outro lado da porta. Retire o calço da maçaneta e quebre o guia de entrada do calço da maçaneta dos dois lados dos acessórios plásticos.

4 – Caso tenha comprado a fechadura para aplicação externa, quebre o guia de entrada do calço da maçaneta do acessório plástico e centralize-o utilizando o cilindro como referência e alinhe-o utilizando as setas voltadas para BAIXO observando o alinhamento com a face da porta. Marque as 2 (duas) furações do acessório plástico na porta e parafuse-o com os parafusos correspondentes. Repita a operação do outro lado da porta **(fig.12)**.
5 – Caso tenha comprado a fechadura para aplicação interna ou WC, sobreponha o acessório plástico para a fixação da Roseta Interna ou WC exatamente sobre a furação de entrada da chave ou tranqueta usando-as como referência e alinhe-os utilizando as setas voltadas para BAIXO observando o alinhamento com a face da porta. Marque as 2 (duas) furações do acessório plástico na porta e parafuse-o com os parafusos correspondentes. Repita a operação do outro lado da porta. Quebre o guia de entrada do calço da maçaneta dos dois lados dos acessórios plásticos **(fig.12)**.
6 – Agora que os acessórios plásticos estão devidamente parafusados, instale as rosetas da fechadura, apenas pressionando-as contra os acessórios plásticos, verificando que os "rasgos" nas rosetas ficam voltados para a parte de BAIXO. Este mecanismo de aplicação é conhecido como "click". Repita a operação do outro lado da porta.

Fig.12

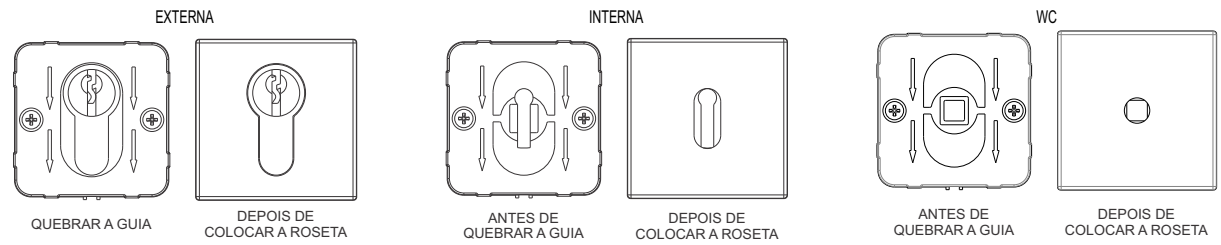

PASSO 3B: COMO INSTALAR AS MAÇANETAS COM PARAFUSOS

1 - Com o calço da maçaneta já instalado na fechadura, conforme posicionamento informado na (fig.10), coloque o anel plástico na maçaneta para evitar o contato da maçaneta com a roseta, evitando possíveis arranhões pelo movimento da maçaneta, encaixe a maçaneta no calço observando que o rebaixo para fixação do parafuso da maçaneta esteja voltado para o lado da dobradiça, repita a operação do outro lado da porta preservando as medidas iguais do calço dos dois lados.
2 - Sempre utilize a chave allen fornecida para fixação dos parafusos das maçanetas, pressione-as, esse cuidado previne a existência de eventual "folga na maçaneta", parafuse-as no calço.
3 - Teste o funcionamento das maçanetas e verifique a presença de folga, caso haja, repita o processo anterior, o funcionamento deve ser de forma suave, caso contrário, reajuste os parafusos de fixação da maçaneta.

Fig.13

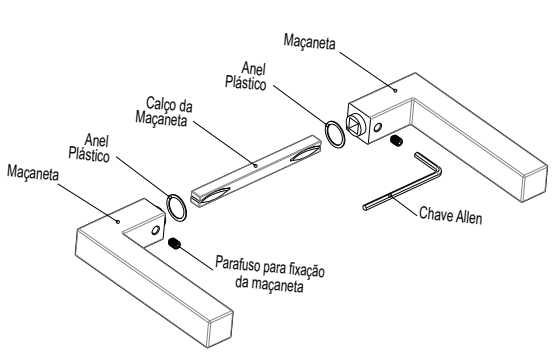

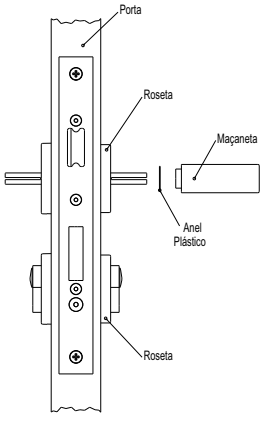

CHAVE RESERVA PARA BANHEIRO:
Por questão de privacidade as rosetas para BANHEIRO são trancadas apenas pelo lado de dentro. Entretanto, é fornecida uma CHAVE RESERVA para ser utilizada externamente, somente em caso de emergência.

Manutenção

- Não utilizar grafite em pó para lubrificação dos cilindros, utilize apenas óleo mineral;

- Limpe as maçanetas, testas e contra-testas, espelhos e rosetas apenas com pano ou flanela devidamente umedecidos com água;

- Cuidado ao manusear as peças, pois incondicionalmente podem apresentar alguns resíduos provenientes do processo produtivo;

- Não manuseie o produto perto de crianças, pois ele possui características metálicas agudas que podem machucá-las;

- Fechadura é um produto com funcionamento mecânico. Não permita que crianças brinquem apoiando-se nas maçanetas ou que sejam pendurados objetos como bolsas, mochilas, etc. nas mesmas, isso causará um dano ao mecanismo do produto;

- Não pise sobre uma maçaneta, quando instalada na porta, para alcançar objetos localizados em regiões altas pois poderá causar um acidente além de danificar o produto.

Termo de garantia

Este produto possui garantia de 5 anos contra eventuais defeitos do processo produtivo, contados a partir da data de aquisição do produto pelo consumidor final, devidamente comprovada por nota fiscal. Excluindo-se, automaticamente, danos e/ou defeitos decorrentes de:

- Instalação incorreta;

- A não observância da NORMA NBR 14913 para correta aplicação, descrita em tabela impressa na embalagem deste produto;

- A não observância dos itens descritos na MANUTENÇÃO desta bula;

- Arrombamento ou tentativa de violação, reparos ou intervenções executados por terceiros. Este produto não é anti-furto;

- Desgaste natural por uso;

- Comprovada utilização de produtos de limpeza, tais como esponjas, palhas de aço de qualquer gramatura, ácidos ou produtos químicos abrasivos, thinner aguarrás ou similares, graxas, saponáceos ou seus derivados e solventes porque causam dano ao acabamento galvânico, ao verniz e tintas especiais utilizados na fabricação do produto;

- Comprovada a utilização de fitas dupla face, fita crepe, durex, etc. como forma de isolamento da fechadura para a pintura da porta. Este procedimento além de danificar os acessórios da fechadura manchando ou comprometendo o seu funcionamento. A Santos orienta seus clientes a desinstalar a fechadura antes de pintar a porta.